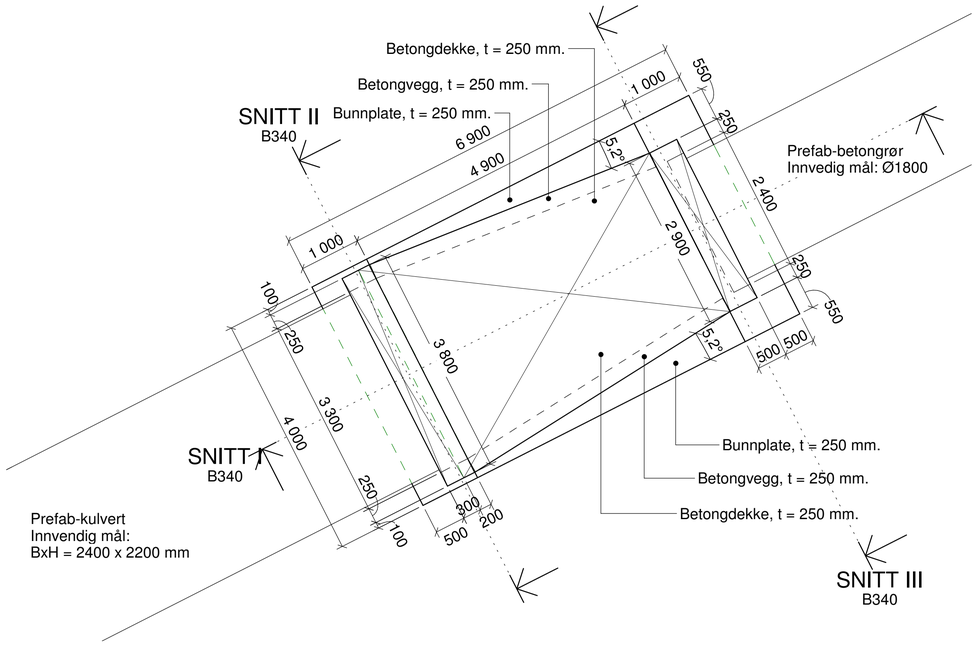


## PLAN - OVERGANGSKONSTRUKSJON

1 : 50

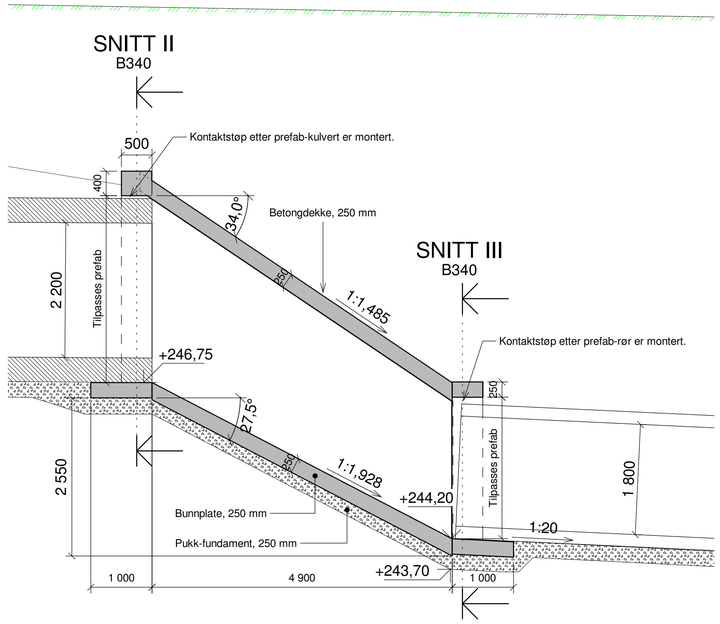


## SNITT OVERGANGSKONSTRUKSJON I

1 : 50

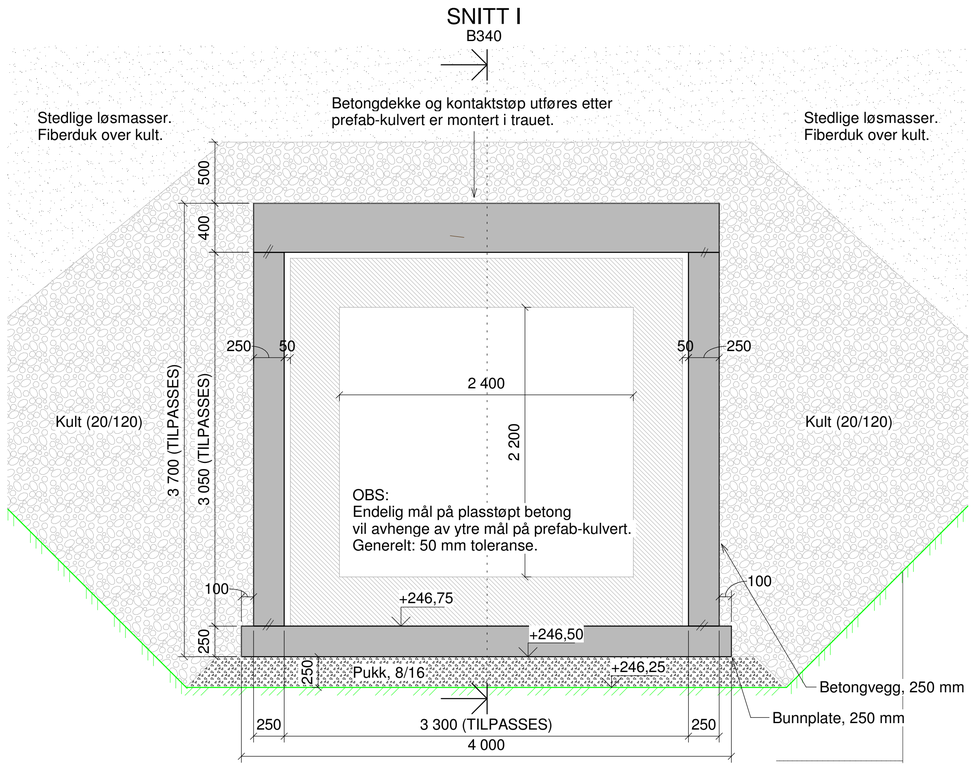


## SNITT OVERGANGSKONSTRUKSJON II

1 : 25

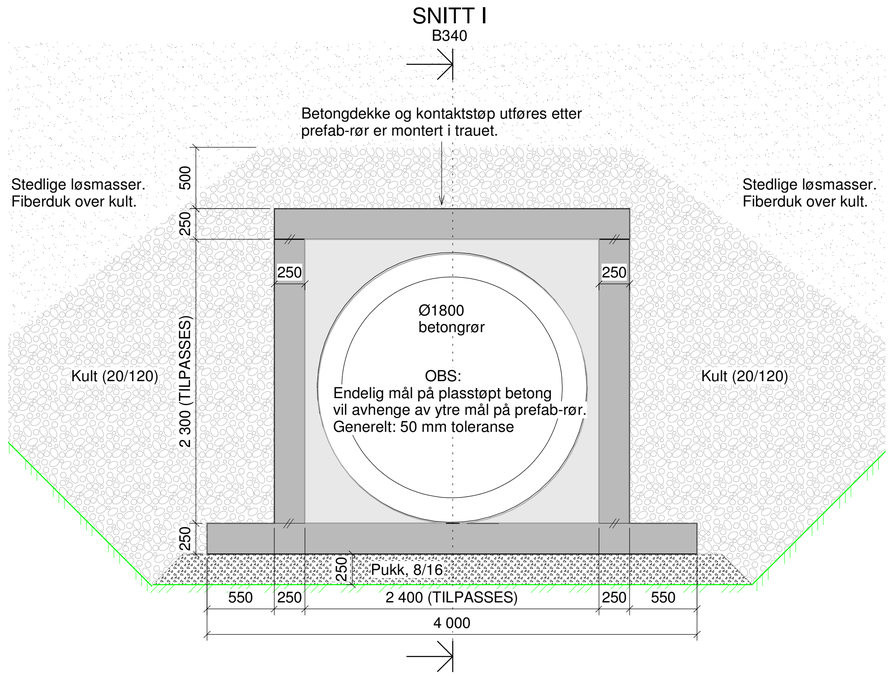


## SNITT OVERGANGSKONSTRUKSJON III

1 : 25

## ANVISNINGER BETONG

1. Generelt
   - Utførelse i henhold til *teknisk beskrivelse, NS 3420, NS13670 +NA og NS-EN 1992-1-1+NA*
2. Forskaling
   - Forskalingsoverflate:
     Synlig vertikale flater: Stående bordforskaling
     Øvrig: Glatt
   - Alle synlige hjørner avfases med 23 mm trekantlist
3. Betong
   - Fasthetsklasse
     Generell: B35
   - Bestandighetsklasse MF45
   - Eksponeringsklasse XC2 / XF2
   - Kloridklasse Cl 0,10
   - Utførelse og kontroll Utførelsesklasse 2
   - Geometriske toleranser Toleranseklasse 1
   - Overflatebearbeiding Valgfri

## GENERELL UTFØRELSE

- Innvendige mål på den plasstøpte overgangen vil være avhengig av endelig dimensjon på prefabrikkert kulvert og rør. Det må derfor utføres kontrollmål før forskaling settes opp. Min. 50 mm i toleranse.
- Bunnplate og vegger støpes før prefabrikkert kulvert og rør monteres. Når rør og kulvert på plass, kan kontakt- og dekkestøp utføres.
- Det må ikke tilbakefylles mot konstruksjonen før samtlige støpearbeider er utført og betongen har herdet i minimum 3 dager (forutsatt tilstrekklig varmeisolering, med vintermatte eller lign.).
- Det skal tilbakefylles med kult (20/120) mot konstruksjonen. Massene legges ut lagvis og likt på hver side, slik at man unngår ujevn jordtrykksbelastning. Minimum overdekning er 500 mm.
- Lagvis komprimering, iht. NS 3458.
- Det skal benyttes fiberduk mellom drenerende og stedlige masser.

## TEGNINGER

Overgangskonstruksjon:
B312 GRAVEPLAN - OVERGANGSKONSTRUKSJON
B340 PLAN, SNITT OG DETALJER - OVERGANGSKONSTRUKSJON
B342 PRINSIPP TILBAKEFYLLING - DN1800
B343 PRINSIPP TILBAKEFYLLING - PREFAB KULVERT

| Tegningsnummer | Revisjon |
|---|---|
| B340 | F02 |

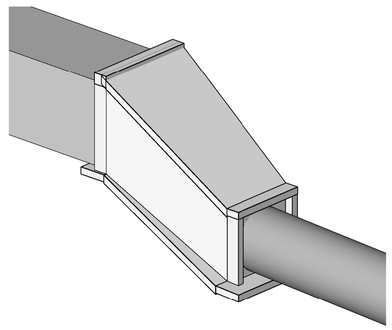

| Rev. | Dato | Beskrivelse | Utarbeidet | Fagkontroll | Godkjent |
|---|---|---|---|---|---|
| F02 | 2020-06-10 | Anbudstegning | EVELIE | JAKOW | TOJFU |
| B01 | 2020-05-18 | For kommentar hos ekstern part | EVELIE | JAKOW | TOJFU |

Dette dokumentet er utarbeidet av Norconsult AS som del av det oppdraget som fremgår nedenfor. Opphavsretten tilhører Norconsult AS. Dokumentet må bare benyttes til det formål som oppdragsavtalen beskriver, og må ikke kopieres eller gjøres tilgjengelig på annen måte eller i større utstrekning enn formålet tilsier.

NORD-FRON KOMMUNE

Målestokk (gjelder A1): 1:25/50

FLOMSIKRING GIVRA - DELSTREKNING 3
PLAN, SNITT OG DETALJER - OVERGANGSKONSTRUKSJON

Norconsult

| Oppdragsnummer | Tegningsnummer | Revisjon |
|---|---|---|
| 5172950 | B340 | F02 |

2020-06-11 15:15:20