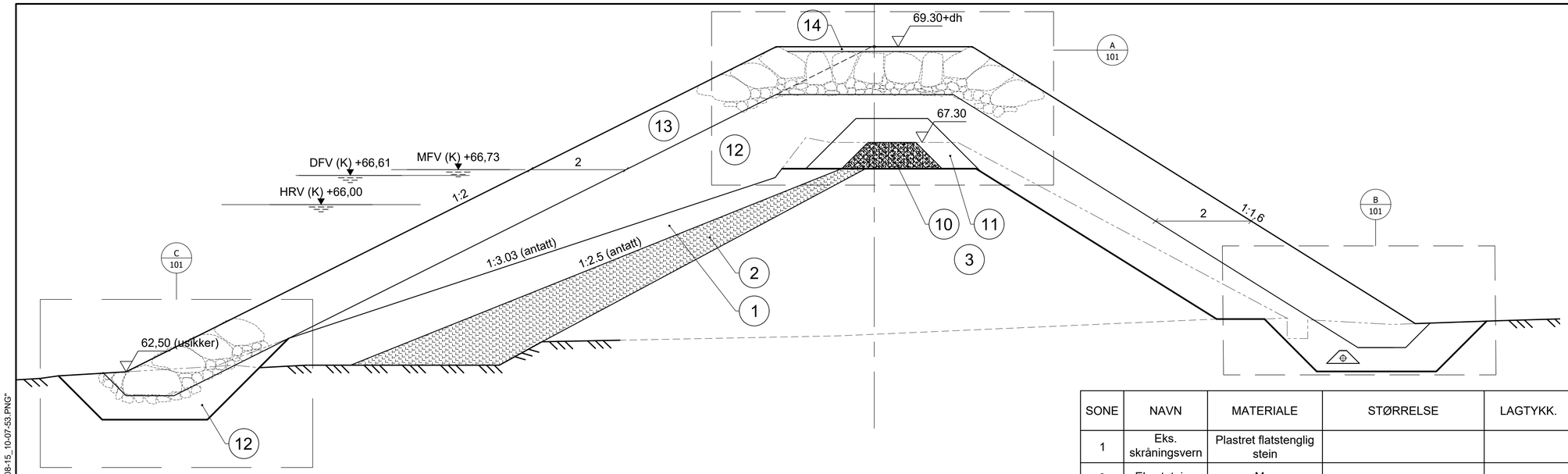

SNITT A-A
1:50

SONE	NAVN	MATERIALE	STØRRELSE	LAGTYKK.	LINJELAST	PASS.	TOLERANSE
1	Eks. skråningsvern	Plastret flatstenglig stein					
2	Eks. tetning	Myr					
3	Eks. støttefylling	Sand					
10	Tetningskjerne	Morene	0-200 mm	0,25 m	> 40 kN/m	8	V: -0 / +50 mm H: -0 % / +10 % av sonebredde
11	Filter	Grus	0-60 mm	0,25 m	> 40 kN/m	4	V: ±10 % av lagtykkelse H: ±10 % av sonebredde
12	Støttefylling	Sprengstein	0-600 mm	1,6 m	> 65 kN/m	6	-0 / +250 mm vinkelrett på teoretisk plastringslinje
13	Skråningsvern og kronevern	Blokk	Sjikt 1: 0,15 m^3 < V < 0,60 m^3 0,60 m < d < 1,00 m Sjikt 2: d > 0,25 m				
14	Gangbane	Grus	0-22 mm				

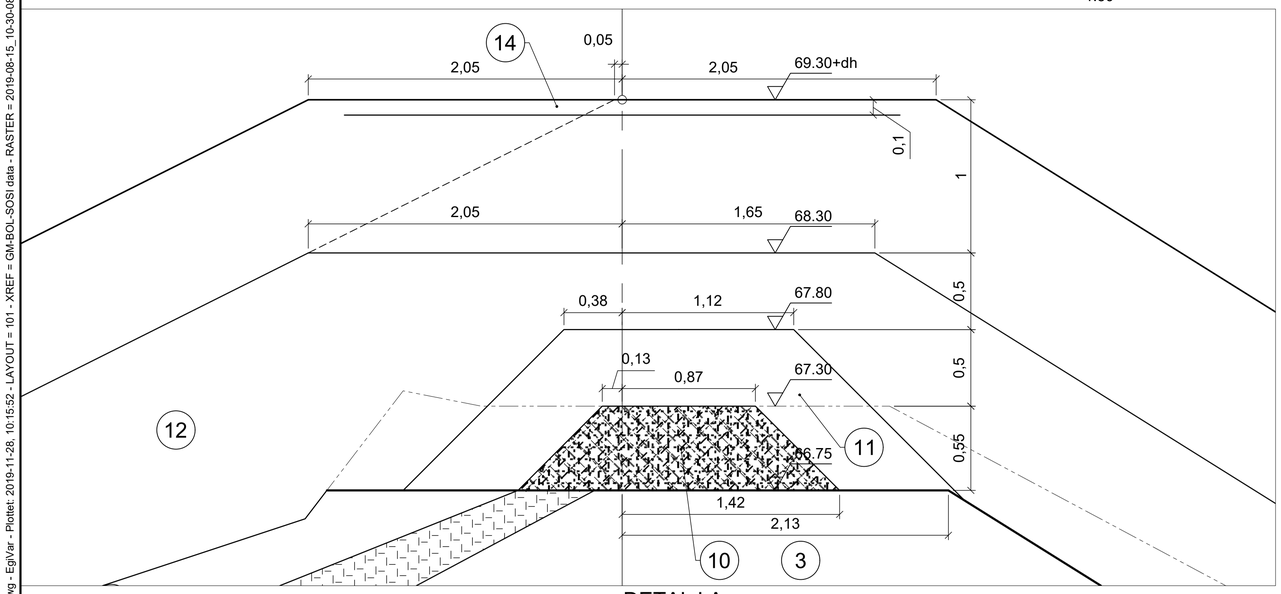

DETALJ A
1:20

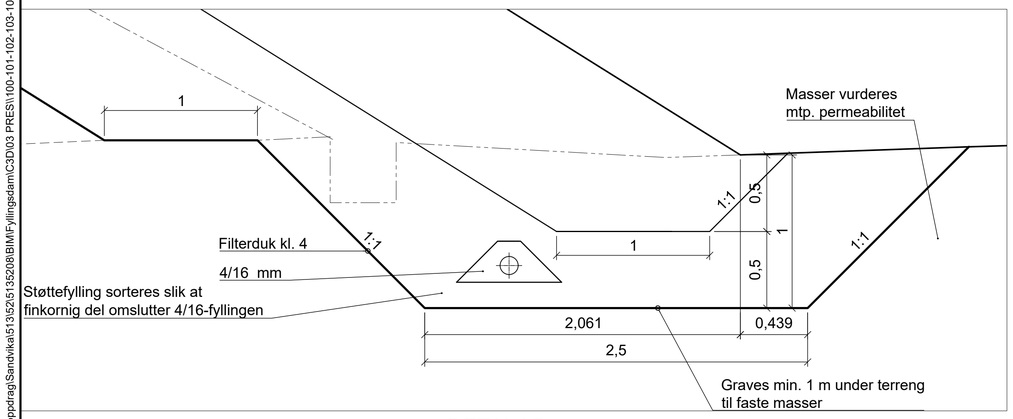

DETALJ B
1:20

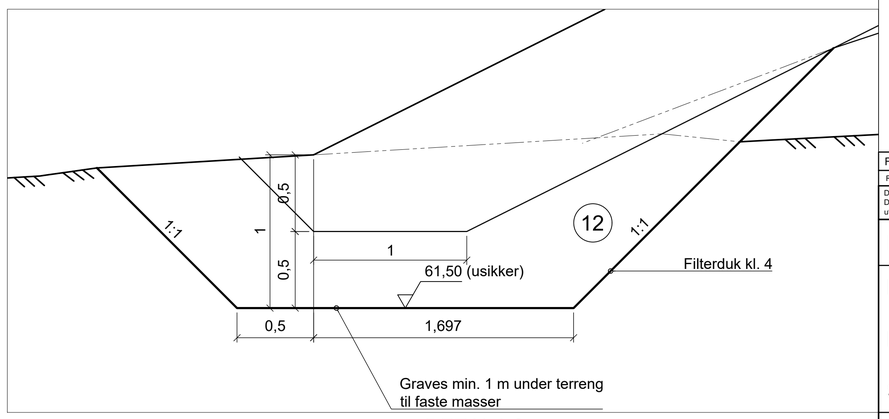

DETALJ C
1:20

ANMERKNINGER:
Høydedatum: NN2000

HRV (K) (konsesjonert i NN54): 66,00
HRV (målt i NN2000): 65,89

Δh = 0,05 m

Tegningsnummer	Revisjon
101	F01

Rev.	Dato	Beskrivelse	Utarbeidet	Fagkontroll	Godkjent
F01	2019-11-19	Tilbudsgrunnlag	EgiVar	StiSan	EgiVar

Dette dokumentet er utarbeidet av Norconsult AS som del av det oppdraget som fremgår nedenfor. Opphavsretten tilhører Norconsult AS. Dokumentet må bare benyttes til det formål som oppdragsavtalen beskriver, og må ikke kopieres eller gjøres tilgjengelig på annen måte eller i større utstrekning enn formålet tilsier.

Kristiansund kommune

Fornying dam Bolgavatn

Fyllingsdam

Snitt og detaljsnitt

Målestokk (gjelder A1): Som vist

Norconsult

Oppdragsnummer	Tegningsnummer	Revisjon
5135208	101	F01

"X:\nor\oppdrag\Sandvika\513\52\5135208\BIM\Fyllingsdam\C3D\03 PRESI\100-101-102-103-104-105.dwg - EgiVar - Plottet: 2019-11-28, 10:15:52 - LAYOUT = 101 - XREF = GM-BOL-SOSI data - RASTER = 2019-08-15_10-30-08.PNG, 2019-08-15_10-07-53.PNG"