I SENTRAL				KABELTYPE	TAVLE-FRONT	KABEL NR.	OPP NED	ADRESSE	EKSTERN KOMP.	MERKNAD
STIGERE SAMLESK.	SIKRINGSKURS	KOMPONENTER I HOVEDSTR?M	R.KL.							

Se beskrivelse for krav til utforming, verntyper og grensesnitt vedr. varmekabelstyring
Fordelingen dimensjoneres internt for 160A (forberedelse for senere utvidelse)

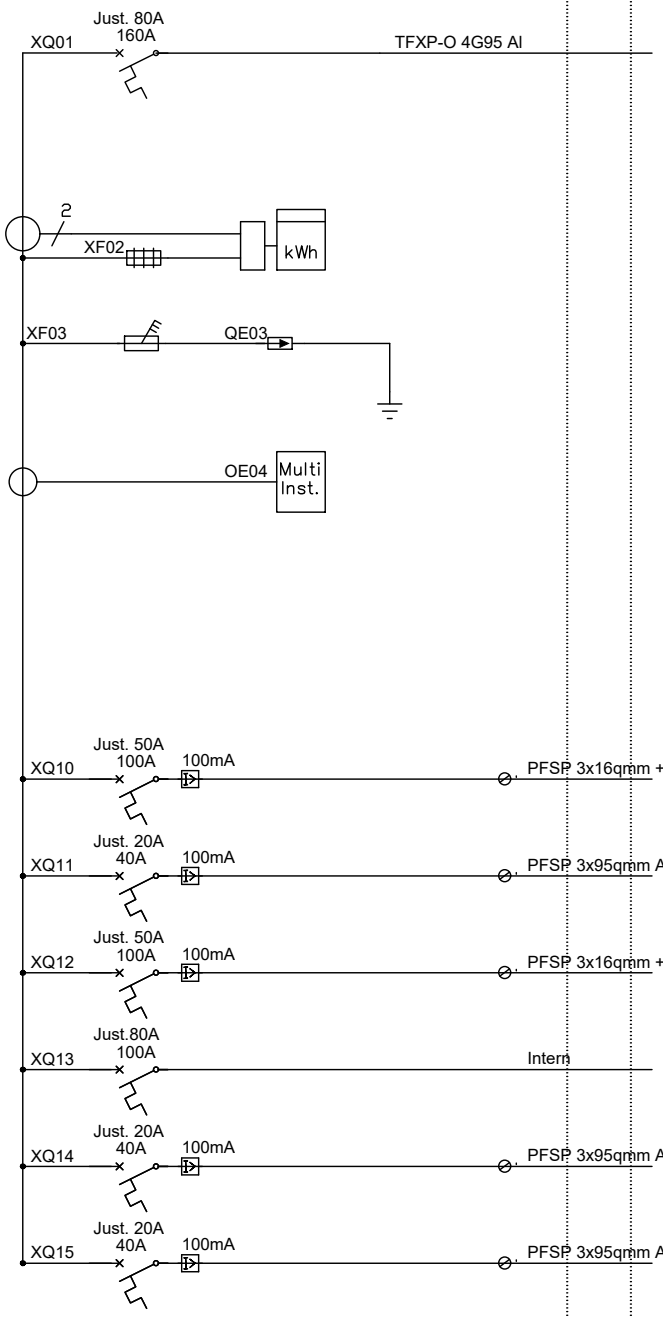

ADRESSE	MERKNAD
Inntakskabel -	- -
Energimåler E-verk	- -
Overspenningsvern -	Vern tilpasses strømmer i fordeling
Multi-instrument	Momentanverdier spenning, strøm og effekt, samt total kWh
Styreskap Zyxlem Trykkøker	
Styreskap for varmekabler Ved krysningspunkt 3&4 og videre til 1&2	
Styreskap pumpekum (Provisorisk)	
Gruppebryter forbrukerkurser i fordeling	
Reserve -	
Reserve -	

Revisjon	Endring	Dato	Tegnet	kontrollert
F01	For anskaffelse	2019-11-29	ToRin	StEVe

Flomsikring Givra
Hovedtavle 432.001

DATO: 2019-11-29
STATUS: Tilbudstegning
SIDE: 1/2
FILNAVN: E60-002

Norconsult

DATA: SPENNING: 230V
FREKVENS: 50Hz
FORD.SYSTEM: IT
HOVEDSTRØM: .
Ik-EFF.VERDI: .
KAPSLING: IP.

TEGN AV: ToRin
KONT AV: StEVe
SKJEMA NR.: E60-002
REV: F01

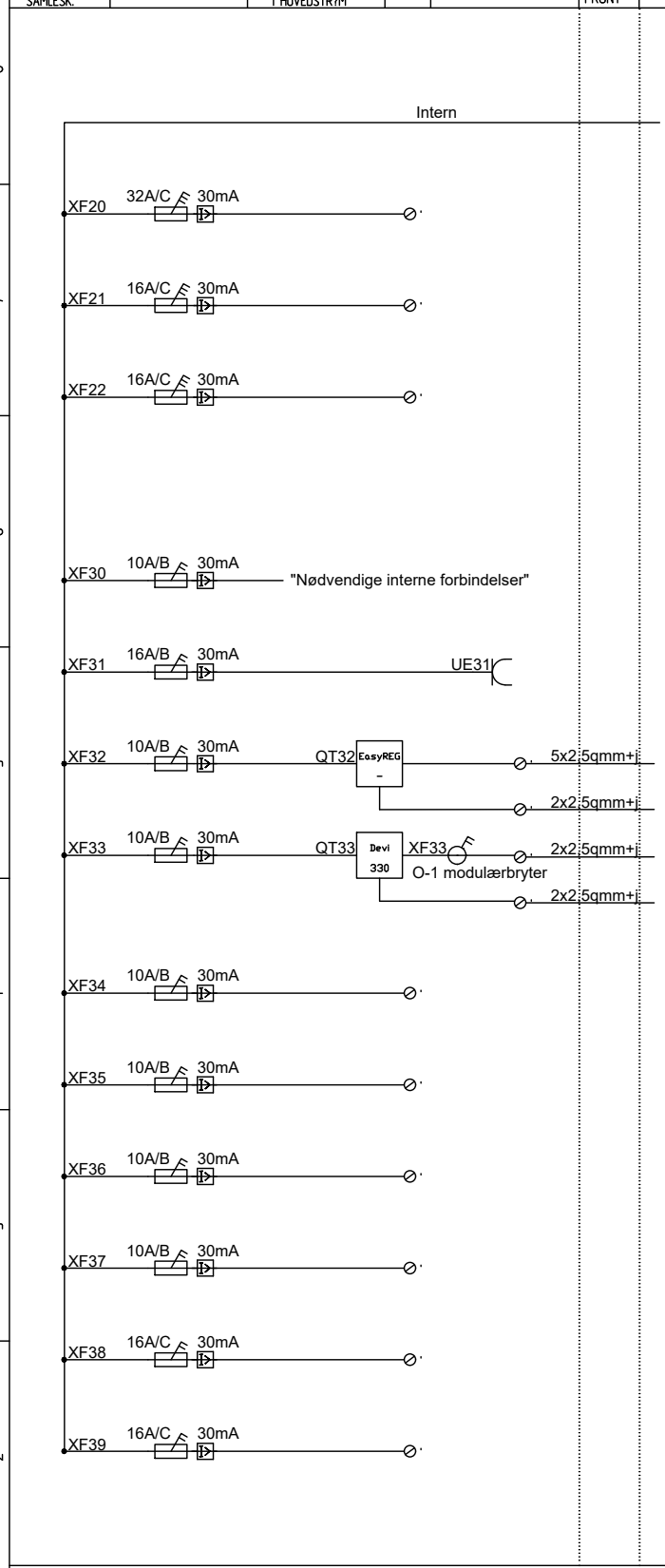

ADRESSE	EKSTERN KOMP.	MERKNAD
Fra XQ13 Krysningspunkt 5		
Reserve -		
Reserve -		
Reserve -		
Styrestrøm i fordeling -		
Modulærstikk i fordeling -		
Varmekabel drikkevann Krysningspunkt 5		Endelig bryterløsning Tilpasses valgt leverand.
Følerkabel		
Varmekabel avløpsrør Krysningspunkt 5		Endelig bryterløsning Tilpasses valgt leverand.
Følerkabel		
Reserve -		
Reserve -		
Reserve -		
Reserve -		
Reserve -		
Reserve -		

Revisjon	Endring	Dato	Tegnet	Kontrollert
F01	For anskaffelse	2019-11-29	ToRin	StEVe
-	-	-	-	-

Flomsikring Givra
Hovedtavle 432.001

DATO: 2019-11-29
STATUS: Tilbudstegning
SIDE: 2/2
FILNAVN: E60-002

Norconsult

DATA SPENNING: 230V
FREKVENS: 50Hz
FORD.SYSTEM: IT
HOVEDSTRØM: .
Ik-EFF.VERDI: .
KAPSLING: IP.

TEGN AV: ToRin
KONT AV: StEVe
SKJEMA NR.: E60-002
REV: F01