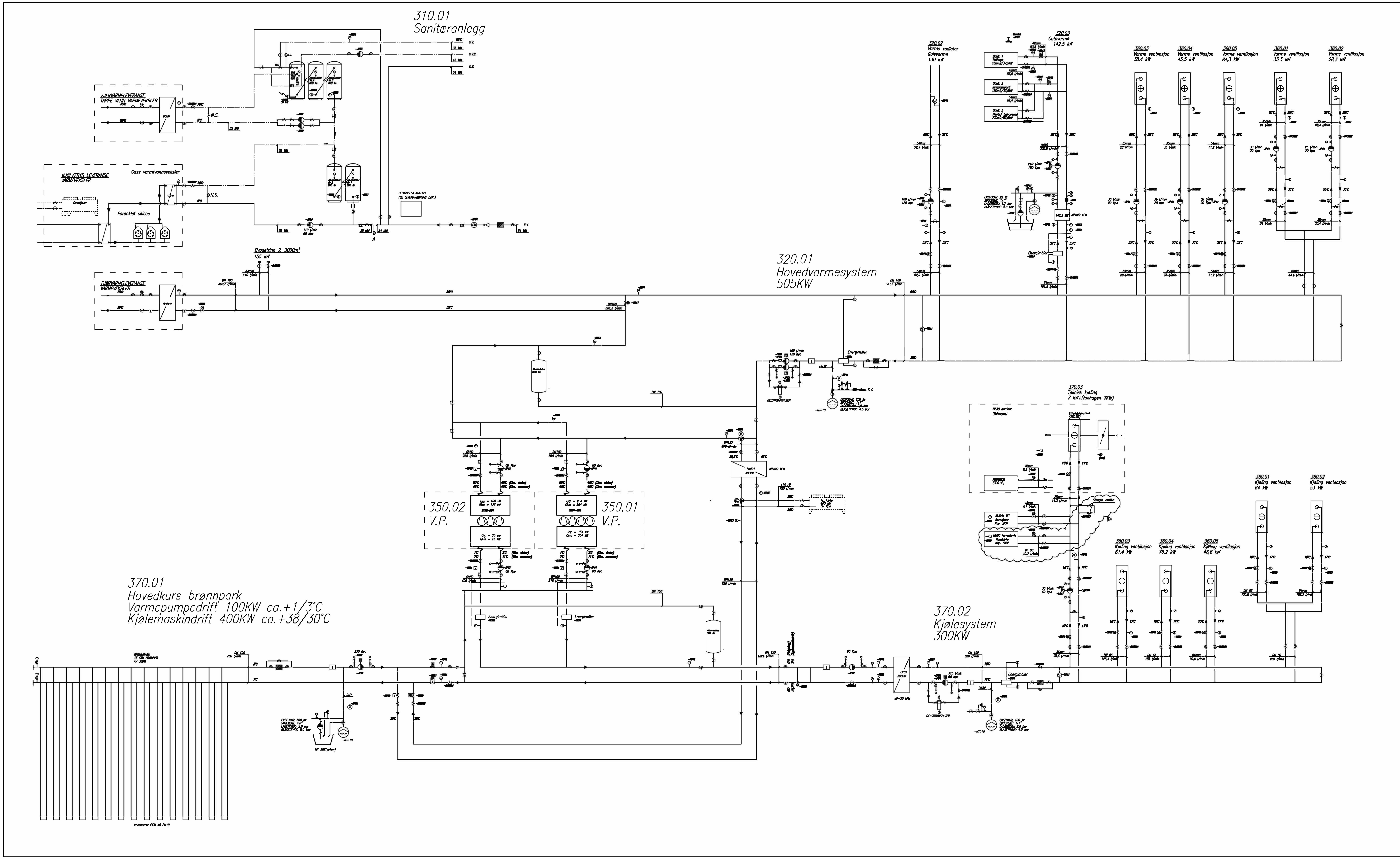

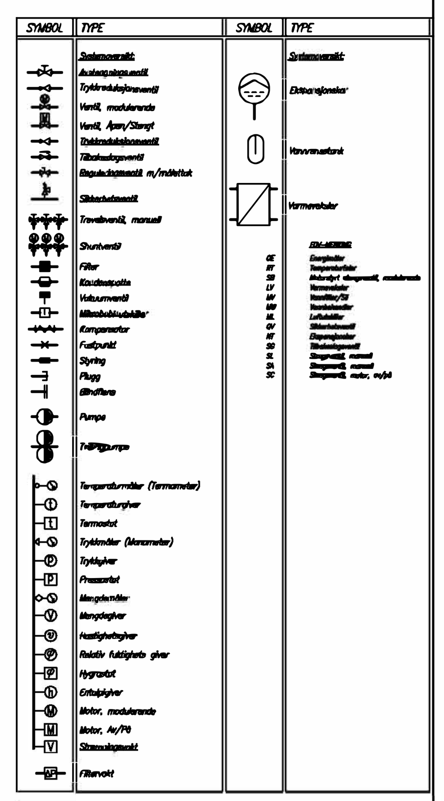

Rev.	Dato	Revisjon	Tegn.	Sakab.	Godkj.
L	27.04.18	INNTEGNET ROMKJØLER ROM NR. NU05.	GLO	GLO	
K	10.11.17	SYSTEM 370.01, INNTEGN. 2 STK ENERGIMÅLERE	GLO	GLO	
J	01.06.17	SYSTEM 320.03, INNTEGN. FLERE TEMPFØLERE, SAMT RØR UTGÅTT	GLO	GLO	
I	09.01.17	KORR. TEMPERATURER, VANNMENGDER, EFFEKTER, SAMT INNTEGN. TILBAKESLAGSVENTIL.	GLO	GLO	
H	21.10.16	"AS BUILT"	GLO	GLO	
G	18.04.16	NUMMERERT STRUPEVENTILER, SAMT DIV. KORREKSJONER	GLO	GLO	
F	18.04.16	SOM BYGGET	GLO	GLO	
E	14.03.16	SUPPLERT MED FLERE TEMPERATURFØLERE.	GLO	GLO	
D	11.02.16	INNTEGN TAG-NR FOR SYSTEM N338 KORRIDOR	GLO	GLO	
C	03.02.16	DIV. KORR. TAG-NR. SAMT INNTEGN SYSTEM FOR N338 KORRIDOR	GLO	GLO	
B	21.12.15	DIV. SUPPLERINGER	GLO	GLO	
A	29.09.15	INNTEGN. ENERGIMÅLERE, REDUKSJONSVENTIL KV, TØRRKJØLER SAMT DIV. SUPPLERINGER.	GLO	GLO	SOB

Tittel: Systemskjema varme og kjøleanlegg
Prosjektnr.: 11232
Tegningsnummer: V-901 Rev.: L

Prosjekteringsgruppen: Telefon:

ARK:	Solem Arkitektur AS / Reiulf Ramstad Arkitekter AS	73 53 70 70 / 22 80 84 80
RIB:	Will Arentz AS Øvre Storgate 117 3018 DRAMMEN	32 82 31 70
RIE:	ECT AS Holvetsløen 11 3018 DRAMMEN	32 26 71 00
RIV:	Erichsen & Horgen A/S Lyngbakkvegen 5 3736 SKIEN	35 56 85 00
RIBr:	Firefly AS Grini Næringspark 4B 1361 ØSTERÅS	932 25 717

Lokaliseringsfigur:

Fase: SOM BYGGET

erichsen horgen

FOSSHAGEN

Systemskjema
varme og kjøleanlegg
VVS anlegg

Godkjent: GLO
Tegn.: ALO Sakab.: GLO
Filnavn: V901.dwg
Dato: 17.08.15
Målestokk: -
Tegningsnummer: V-901 Rev.: L
Prosjektnr.: 11232