VK1-Ø1600

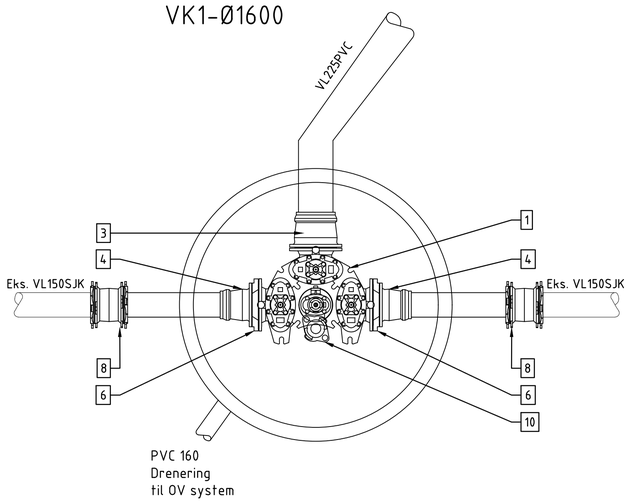

VK2-Ø1600

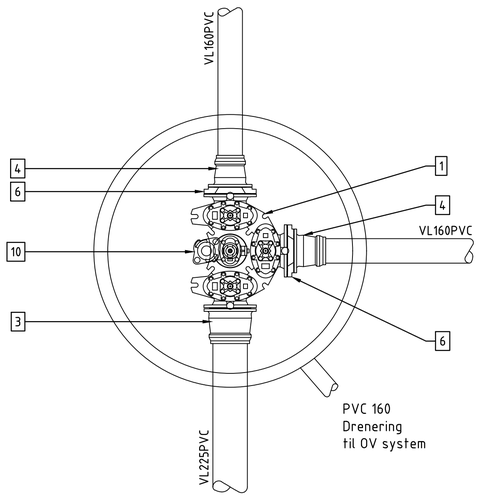

Typisk vannkum - Ø1600

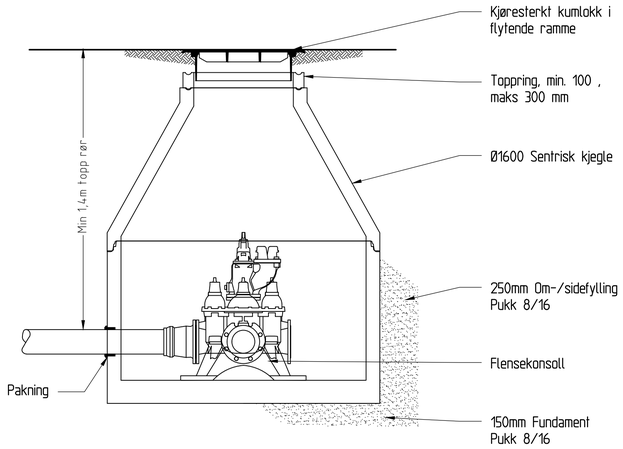

VK3-Ø2000

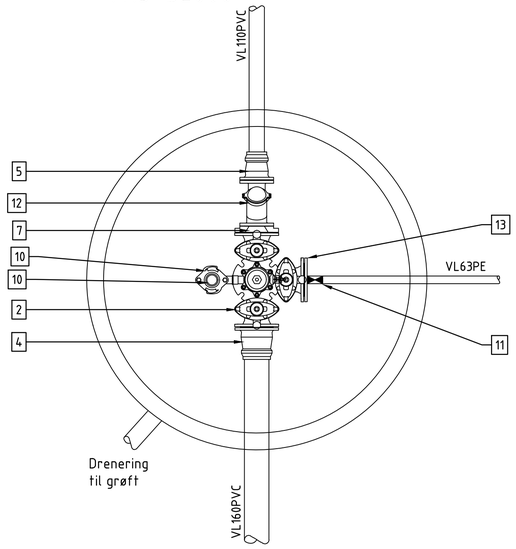

VK4-Ø1600

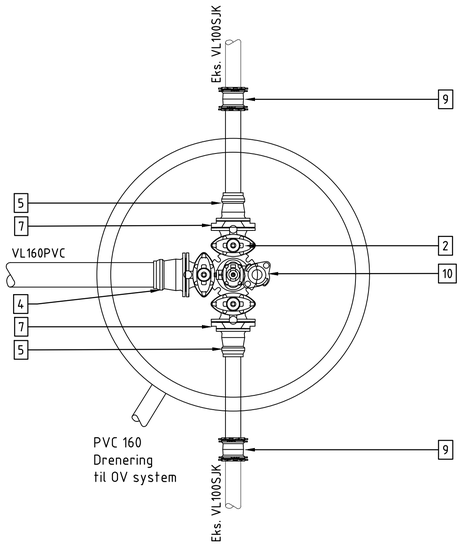

Forankring av bend vannledning

Plan-jord

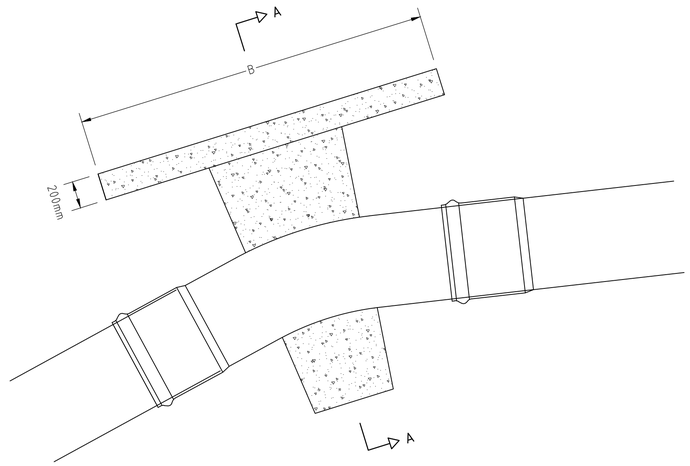

Snitt A-A

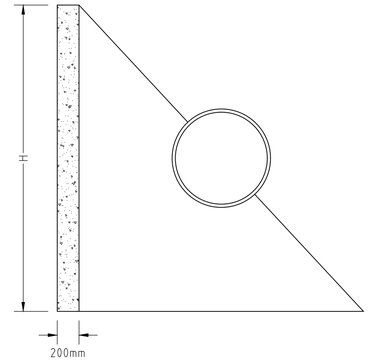

	Tekst	VK1	VK2	VK3	VK4	Sum
1	200 Ventil T-rør m/ brannventilavstikker	1	1			**2**
2	150 Ventil T-rør m/ brannventilavstikker			1	1	**2**
3	200/225 Flensemuffe for PVC	1	1			**2**
4	150/160 Flensemuffe for PVC	2	2	1	1	**6**
5	100/110 Flensemuffe for PVC			1	2	**3**
6	200/150 Reduksjonsflens	2	2			**4**
7	150/100 Reduksjonsflens			1	2	**3**
8	150/160 Skjøtemuffe	2				**2**
9	100/110 Skjøtemuffe				2	**2**
10	Stengbar brannventil	1	1	1	1	**4**
11	Ventil og deler for 63PE			1		**1**
12	100 Tilbakeslagsventil klasse 2			1		**1**
13	150 Blindflens m/ oppgj hull			1		**1**
13	Lufteventil			1		**1**

DYBDE BUNN RØR : MIN 1,5m				
DIMENSJON	BEND 22	BEND 30	BEND 45	BEND 90
mm	B x H(m)			
Ø=150	0,5x0,5	0,5x0,5	0,6x0,6	0,8x0,8
200	0,6x0,6	0,7x0,7	0,8x0,8	1,0x1,0
250	0,7x0,7	0,8x0,8	1,0x1,0	1,2x1,2
300	0,8x0,8	0,9x0,9	1,1x1,1	1,4x1,4
400	1,0x1,0	1,2x1,2	1,4x1,4	2,0x1,6
500	1,2x1,2	1,4x1,4	1,6x1,6	2,5x2,0
600	1,4x1,4	1,6x1,6	2,0x2,0	3,5x2,0

FORANKRING AV HORISONTALE VINKELPUNKTER I - OMLIGGENDE MASSER AV SAND/GRUS/MORENE, TETT LAGRET.

MERKNAD:

Alt arbeid og materialer skal være iht.
Kristiansand kommune VA Norm

Rev.	Beskrivelse	Dato	Tegn.	Kontr.	Godkj.

Kristiansand Eiendom
Mosby oppvekstsenter - Rammeplan VA

Vannkummer

Fag: RIVA | Format: A1
Dato: 01.03.2019
Format/Målestokk: 1:20

Multiconsult
www.multiconsult.no

Status: Tilbudstegning | Konstr./Tegnet: HSA | Kontrollert: SS | Godkjent: MA
Oppdragsnr.: 10206344 | Tegningsnr.: GH102 | Rev.