MULTICONSULT AS
Stokkamyrvegen 13
4313 Sandnes
Tlf. 51 22 46 00
Fax. 51 22 46 01
www.multiconsult.no

Mosby oppvekstsenter

Oppdrag nr.	**10206344-01**	Dato:	28.02.2019
Tegn.nr.		Tegn.	SSI
Underfordeling		Kontr.	JÅ
433.103		Godkj.	MS

Spenning:	400 V
Hovedstrøm:	100A
Ford.system:	TN-S
Kapsling:	IP 2xC
Ik3p-max:	14,39 kA
Ik2p-max:	12,46 kA
Ik2pmin	1,49 kA
Ijf min:	0,90 kA

Rev/dato	Revisjonstekst	Tegn/kont/godkj
A	Anbudsgrunnlag	

Prosjekt:	Mosby oppvekstsenter	Rev.: **A**	Rev.dato: **28.02.19**	Tegn.nr:	433.103

Samleskinne	Sikring	Komponent	R.kl	Kabel	Kab. nr.	Adresse/merknad	ca.kW	Trekt	Kobl Merk (Ford.)	Kobl Merk (Ute)	Test	Rev

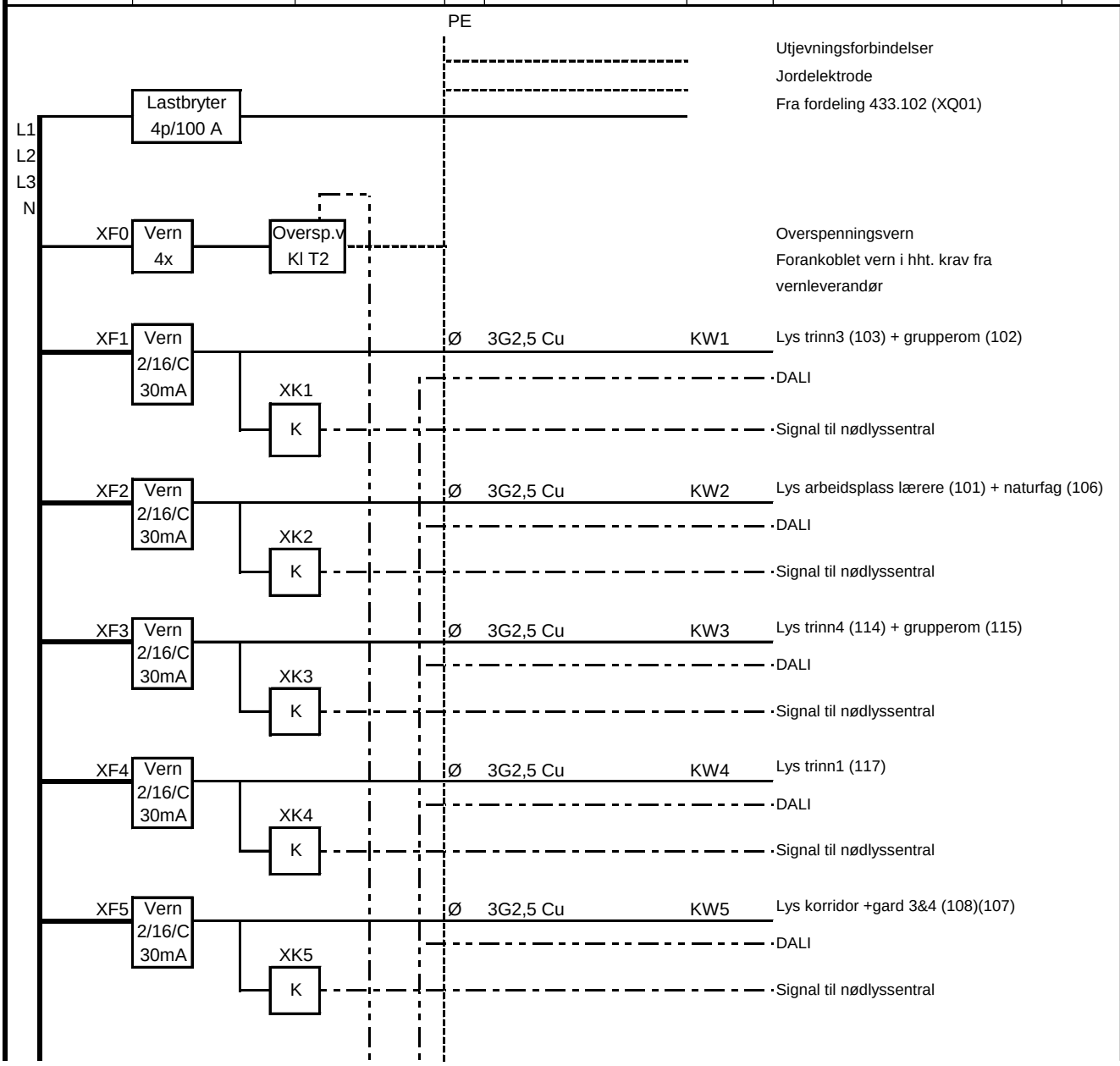

Prosjekt:	Mosby oppvekstsenter	Rev.: **A**	Rev.dato: **28.02.19**	Tegn.nr:	433.103

Samleskinne	Sikring	Komponent	R.kl	Kabel	Kab. nr.	Adresse/merknad	ca.kW	Trekt	Kobl	Merk	Kobl	Merk	Test	Rev
XF6	Vern 2/16/C 30mA		Ø	3G2,5 Cu	KW6	Lys korridor +gard 1&2 (120)(119)								
		XK6 K				DALI								
						Signal til nødlyssentral								
XF7	Vern 2/16/C 30mA		Ø	3G2,5 Cu	KW7	Lys trinn 2 (118)								
		XK7 K				DALI								
						Signal til nødlyssentral								
XF8	Vern 2/16/C 30mA		Ø	3G2,5 Cu	KW8	Stikk trinn 3 (103)								
XF9	Vern 2/16/C 30mA		Ø	3G2,5 Cu	KW9	Stikk lærerrom (101)								
XF10	Vern 2/16/C 30mA		Ø	3G2,5 Cu	KW10	Stikk lærerrom (101)								
XF11	Vern 2/16/C 30mA		Ø	3G2,5 Cu	KW11	Stikk naturfag (106), trinn 4 (114) + grupperom trinn 4 (115)								
XF12	Vern 2/16/C 30mA		Ø	3G2,5 Cu	KW12	Stikk trinn 2 (118) + grupperom trinn 2 (126)								
XF13	Vern 2/16/C 30mA		Ø	3G2,5 Cu	KW13	Stikk trinn 4 (117)								
XF14	Vern 2/16/C 30mA		Ø	3G2,5 Cu	KW14	Stikk korridor + garderober (107,108.119,120) + stikk tale								
XF15	Vern 2/16/C 30mA		Ø	3G2,5 Cu	KW15	Solskjerming								
XF16	Vern 2/16/C 30mA		Ø	3G2,5 Cu	KW16	Utstikk og stikk til ventil vannkran i kranskap								
		XK16 K	Ø	3G2,5 Cu	KW16.1	fasadelys tak over utetrapp								
XF17	Vern 2/16/C 30mA		Ø	3G2,5 Cu	KW17	UPS stikk dører								
XF18	Vern 2/16/C 30mA	Trafo	Ø			24V VAC til VAV BUS								
		24V Trafo	Ø			24V VAC til VAV BUS								

Prosjekt:	Mosby oppvekstsenter	Rev.: **A**	Rev.dato: **28.02.19**	Tegn.nr:	433.103

Samleskinne	Sikring	Komponent	R.kl	Kabel	Kab. nr.	Adresse/merknad	ca.kW	Trekt	Kobl	Merk	Kobl	Merk	Test	Rev
XF19	Vern 2/16/C 30mA		Ø	3G2,5 Cu	KW19	Reserve								
XF20	Vern 2/16/C 30mA		Ø	3G2,5 Cu	KW20	Reserve								
XF21	Vern 2/16/C 30mA		Ø	3G2,5 Cu	KW21	Reserve								
XF22	Vern 2/16/C 30mA		Ø	3G2,5 Cu	KW22	Reserve								
XF23	Vern 2/16/C 30mA		Ø	3G2,5 Cu	KW23	Reserve								
XF24	Vern 4/16/C 30mA		Ø	5G2,5 Cu	KW24	Reserve								
XF25	Vern 4/16/C 30mA		Ø	5G2,5 Cu	KW25	Reserve								
XF26	Vern 2/10/B		Ø			Styrestrøm romregulering								
XF27	Vern 2/10/B		Ø			Styrestrøm Bus, Dali, etc								
		Oversp.v Kl T3												
		Power Kom.				Kommunikasjon TCP/IP VAV Spjeld								
		I/O												
		ASTRO UR				Signal til SD-anlegg								
		DALI				Signal til SD-anlegg								

Avsatt plass for styrekomponenter mot SD-anlegg