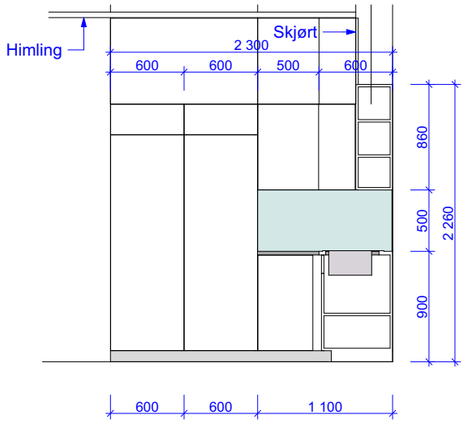

Oppriss B

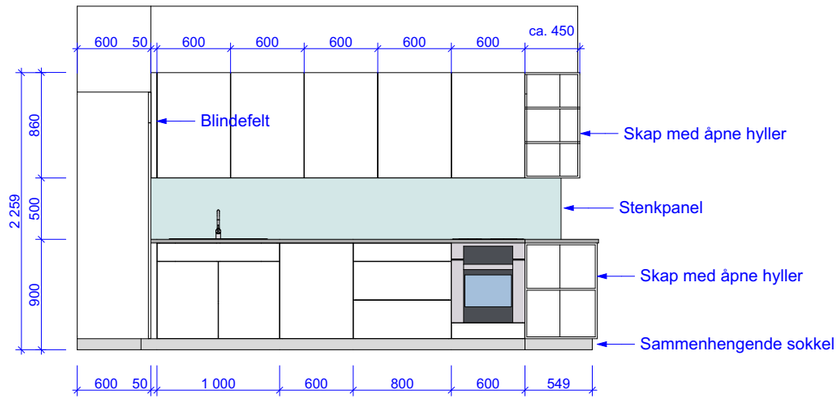

Oppriss A

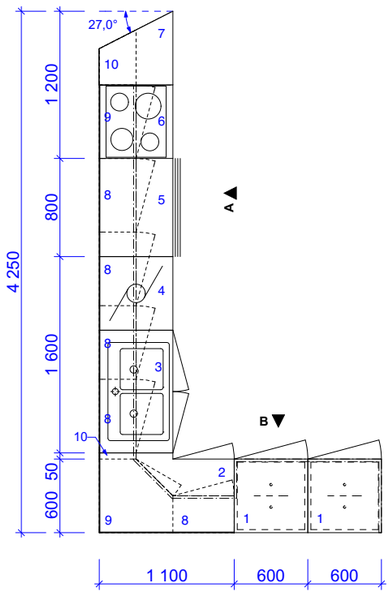

Plan kjøkken personalrom

UTFØRELSE
Alt av kjøkkenutstyr og innredning skal være av høy kvalitet, være robust og tåle skolebruk. Kjøkkenfronter skal være i høytrykkslaminat med kantlister i massiv ask. Laminat limes over massiv kantlist. Synlige endepaneler skal ha tilsvarende laminat som frontene.

Benkeplater skal være 30 mm høytrykkslaminat med kantlister i massiv ask og avrundede hjørner. Laminat limes over massiv kantlist. Laminat i valgfri farge i Formica laminat fargekart. Benkeplater skal tåle høy temperatur, være lysekte, ha vannfast overflate, lett renhold og være støtsikre.

Vasker skal være i rustfritt stål, type intra el. tilsv. og skal underlimes til benkeplate.

Veggfaste skap skal ha skjørt i overkant som går helt opp til overliggende konstruksjon. Hengsler og glidere skal være solide, det skal være demping/soft close på alle skuffer, skap og overskap. Hengsler skal gi 110 graders åpning.
Håndtak skal monteres gjennomgående og være i børstet rustfritt stål - lange rettkantete bøyler.

Sokler skal være i høytrykkslaminat.

Kjeramiske fliser på vegg mellom kjøkkenbenk og overskap iht. skjema.

UTSTYR:
1 stk. bestikkinnlegg i skuffeseksjon.

Tegningsnr.: A64-104
Revisjon nr.:
Type tegning: PLAN KJØKKEN PERSONALROM

Rev	Nr	Beskrivelse	Dato	Sign	Kontr	Godkj

Prosjekteringsgruppen:

● **ARK :** AMTEDAL & HANSEN ARKITEKTKONTOR AS
Lømslands vei 23
4614 Kristiansand
Tlf.: 381 40 150
post@ah-ark.no

○ **RIB :**

○ **RIE :**

○ **RIV :**

Tiltakshaver
KRISTIANSAND EIENDOM
Prosjektnr. 9140030

Prosjekt
MOSBY OPPVEKSTSENTER
Gnr./bnr.: 27/40

Tegning status: TILBUDSGRUNNLAG

Type tegning: PLAN KJØKKEN PERSONALROM

Tegn/kontr.	Godkjent	Målestokk	Format
		1:50	A3

Tegningsnr.:	Revisjon nr.:	Dato
A64-104		29.04.2019