Overkant

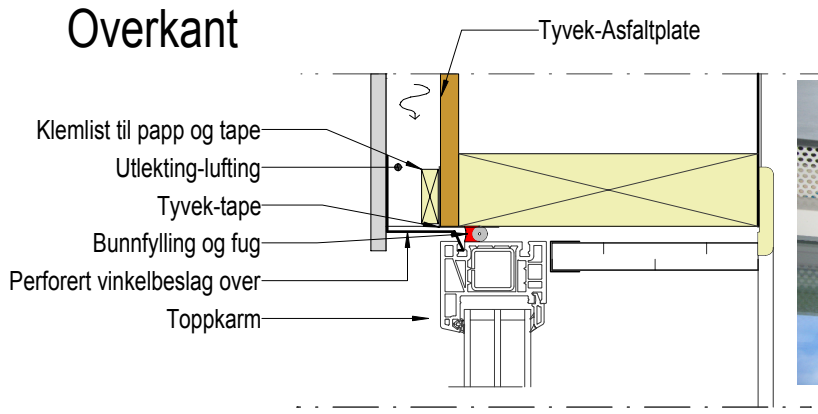

Side

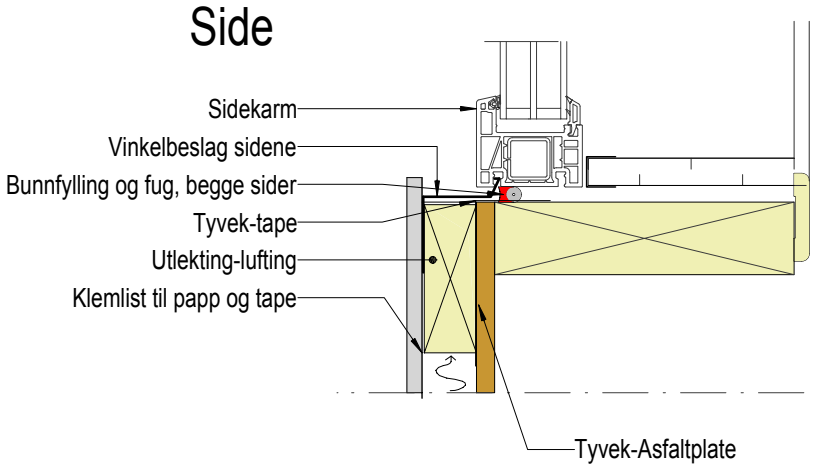

Underkant

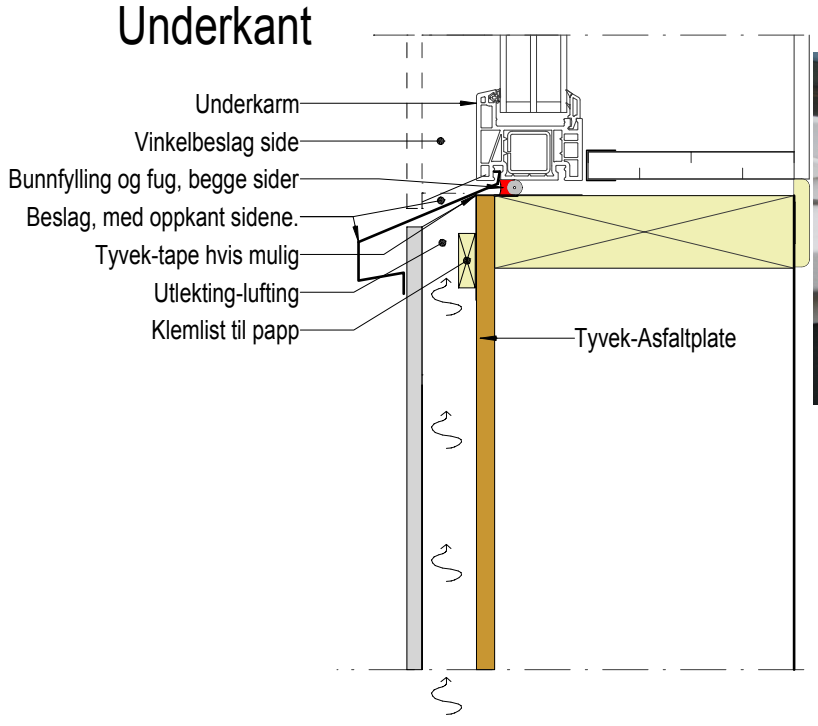

Tiltakshaver/Prosjektnavn

Hadsel Eiendom KF
Rehab Sandnes Skole
Sandnes

Gårdsnummer/Bruksnummer

76 / 75

Tegningens innhold

Vindusdetaljer

Dato: 20.02.2019

Mål 1:10

Sign. ØJ

Kontroll BS

SIVILINGENIØR SIBSAS BÅRD SØRENSEN AS
Postboks 28, 8455 Stokmarknes,
Tlf 76 16 07 90 Fax: 76 16 07 91, e-post: post@sibsas.no

Prosjektnummer	Tegningsnummer	Rev.
11164	016	0