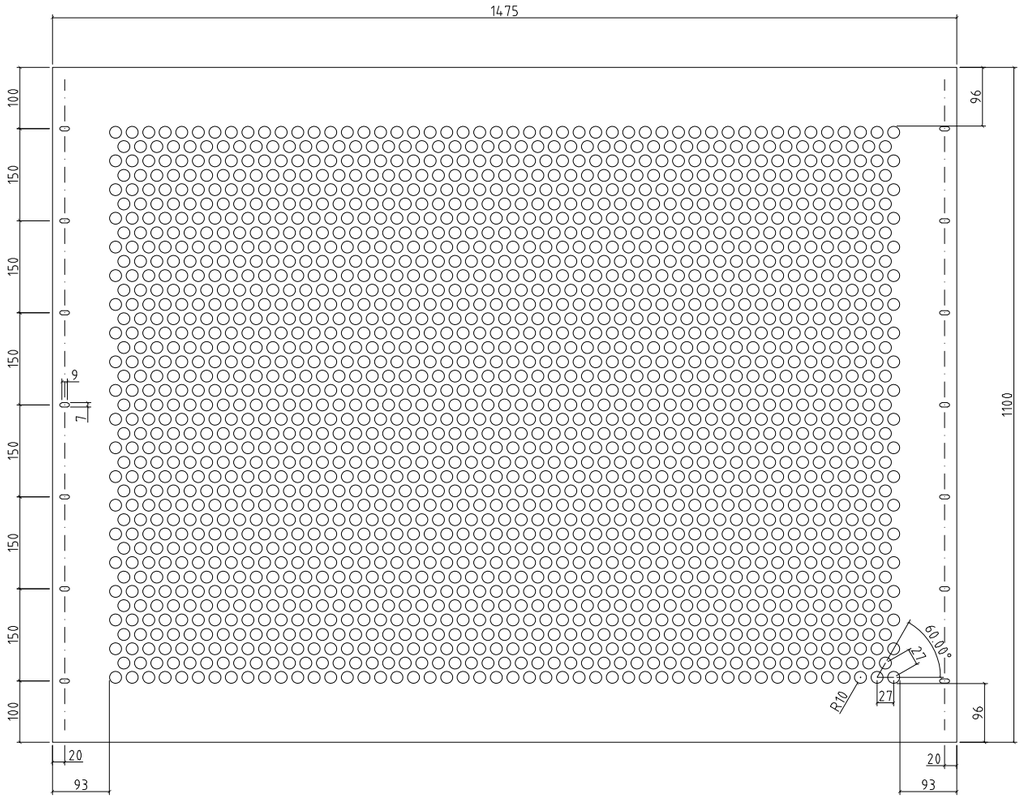

Detalj perforerte plater
A1=1:5
A3=1:10

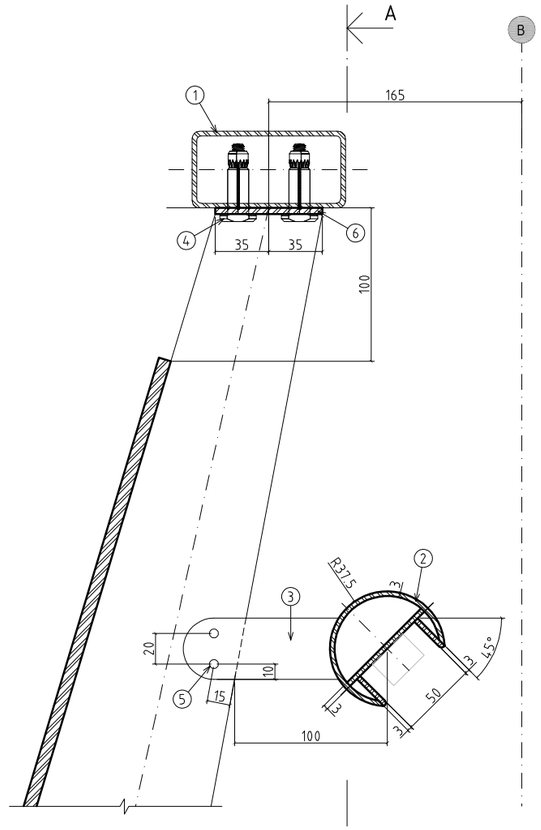

Detalj håndløper
A1=1:2
A3=1:4

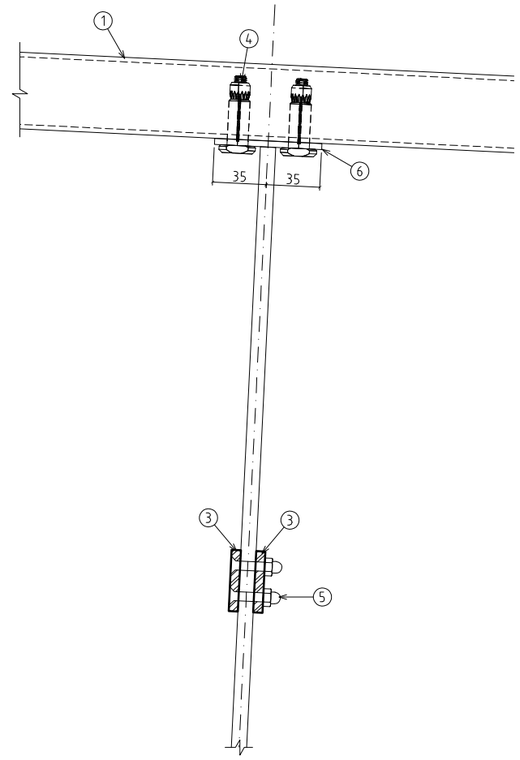

Snitt A-A
A1=1:2
A3=1:4

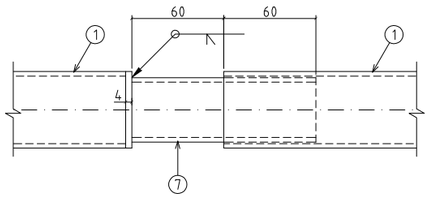

Detalj ekspansjonsfuge akse 1 og 7 i håndløper
A1=1:2
A3=1:4

MERKNADER

Se tegning K-401

TEGNFORKLARINGER

1. 100x50x3 HUP
2. Håndløper med innfelt LED Stripe
3. 6mm stålplate hver side
4. 4stk. M8 Hollo-Bolt (senkskrue i syrefast stål) etter Lindapter eller tilsvarende
5. 2 stk. M8 senkskrue med kuppelmutter i syrefast A4-80
6. 70x70x4mm stålplate
7. 80x40x3 HUP

HENVISNINGER

K-401 Rekkverk

K-403 Rekkverk detaljer 1

Revisjon	Revisjonen gjelder	Utarb.	Kontr.	Godkjent	Rev. Dato

Bru over Otra

DEGREE OF FREEDOM

Rekkverk detaljer 2

Tildbudstegnig

A1 1:2 — 0 0.05 0.10 0.15 0.2m

A1 1:5 — 0 0.1 0.2 0.3 0.4 0.5m

Utarbeidet av	Kontrollert av	Godkjent av	Konsulentarkiv
RS	KO	BO	18077

Tegningsdato	01.03.19
Målestokk	Som vist
Tegningsnummer/ revisjonsbokstav	K - 403 -