NB ENTREPRENØR HAR KUN ANSVAR FOR GRUNNARBEIDER UNDER BENK OG MONTERING AV BENK PÅ STEDET SAMT MONTERING AV TAPPEKRAN/VANNPOSTKRAN. INNKJØP AV GRANITTBENK GJØRES AV BYGGHERRE DIREKTE.

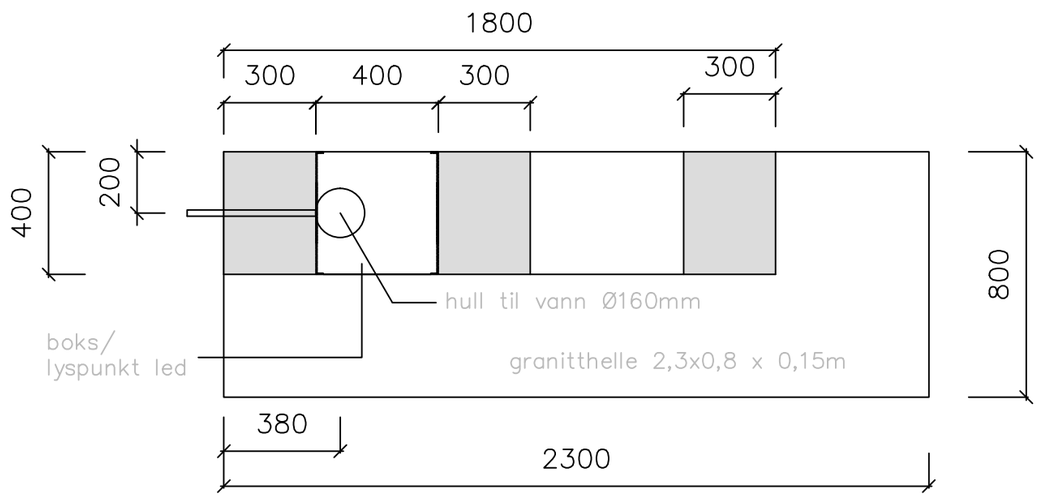

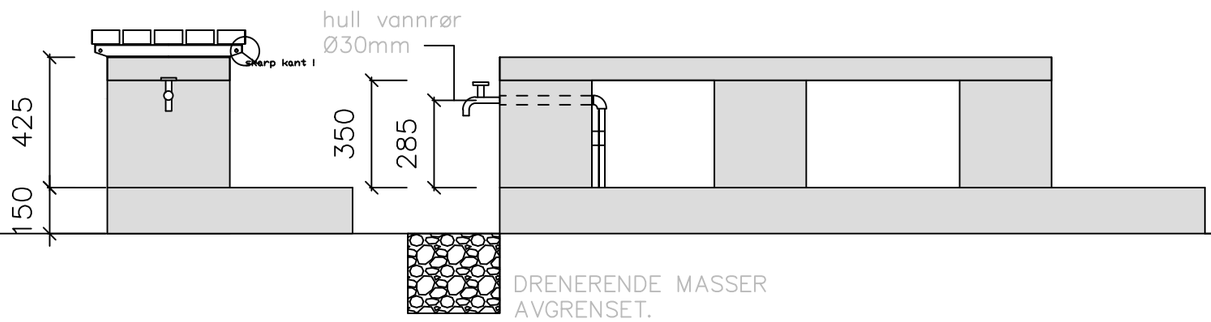

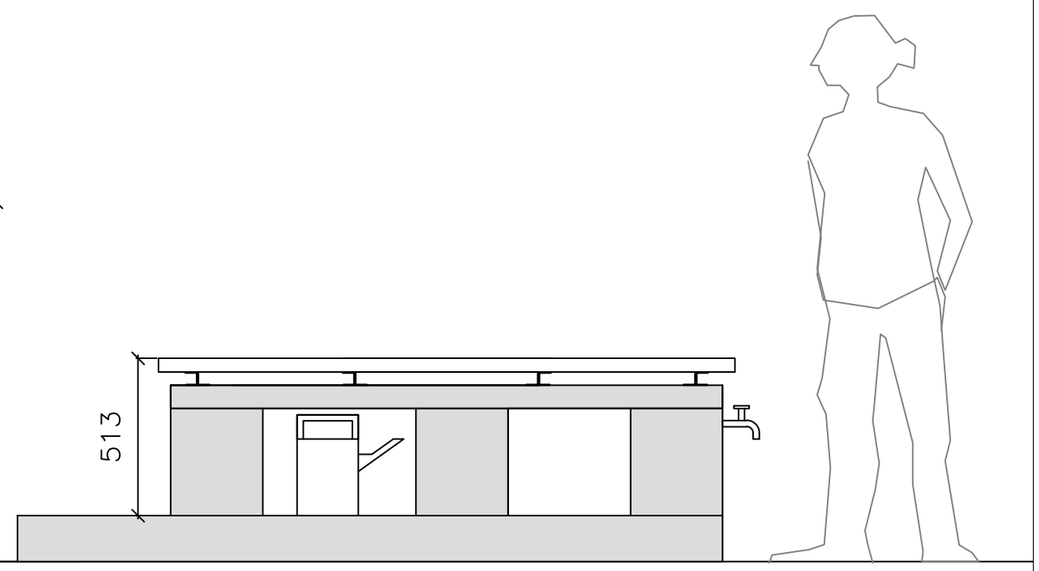

DATO	NR	GJELDER	SIGN
REVISJONER			

SKISSE

A ARKITEKT EVEN AURSAND aS
SIVILARKITEKT MNAL
Storgt 13-15, Postboks 75, 8001 BODØ
mob :+47 48121523 E-POST: even@aursand-arkitekt.no

B
E
V
L

Nord

UTVIDELSE AV MOSJØEN GRAVPLASS
MOSJØEN

DATO	MÅL	TEGNING	
25.02.19	1:100	TEGNING MØBLER BENK som vann og tinepost.	
SAKSBEH.	TEGNET AV	DETALJTEGNING	
EA	EA		
SIGN.	PROSJEKT NR.	DISIPLIN TYPE BYGG ETG. DEL	REV.
	15	A 02.4	.